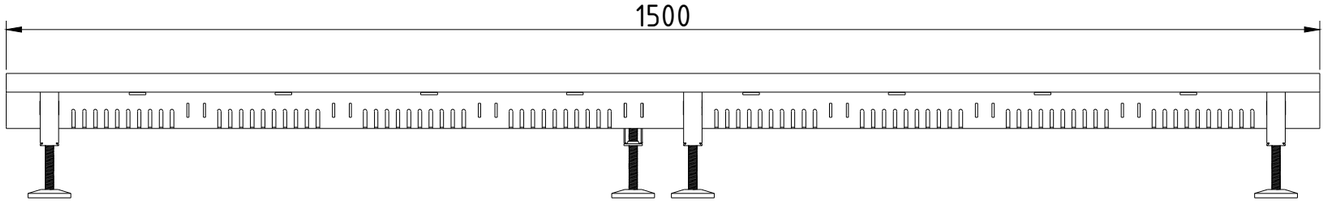

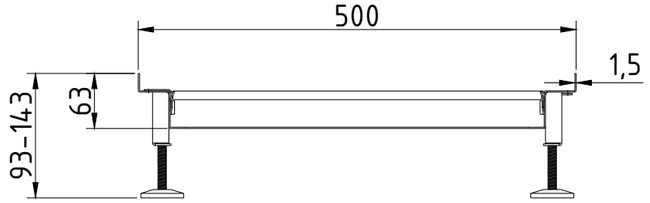

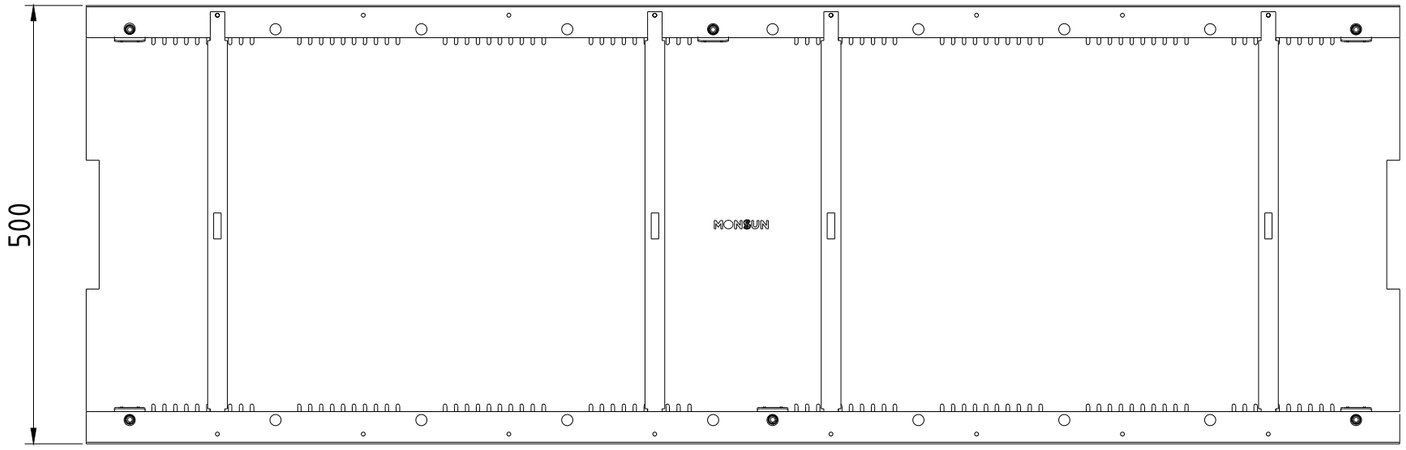

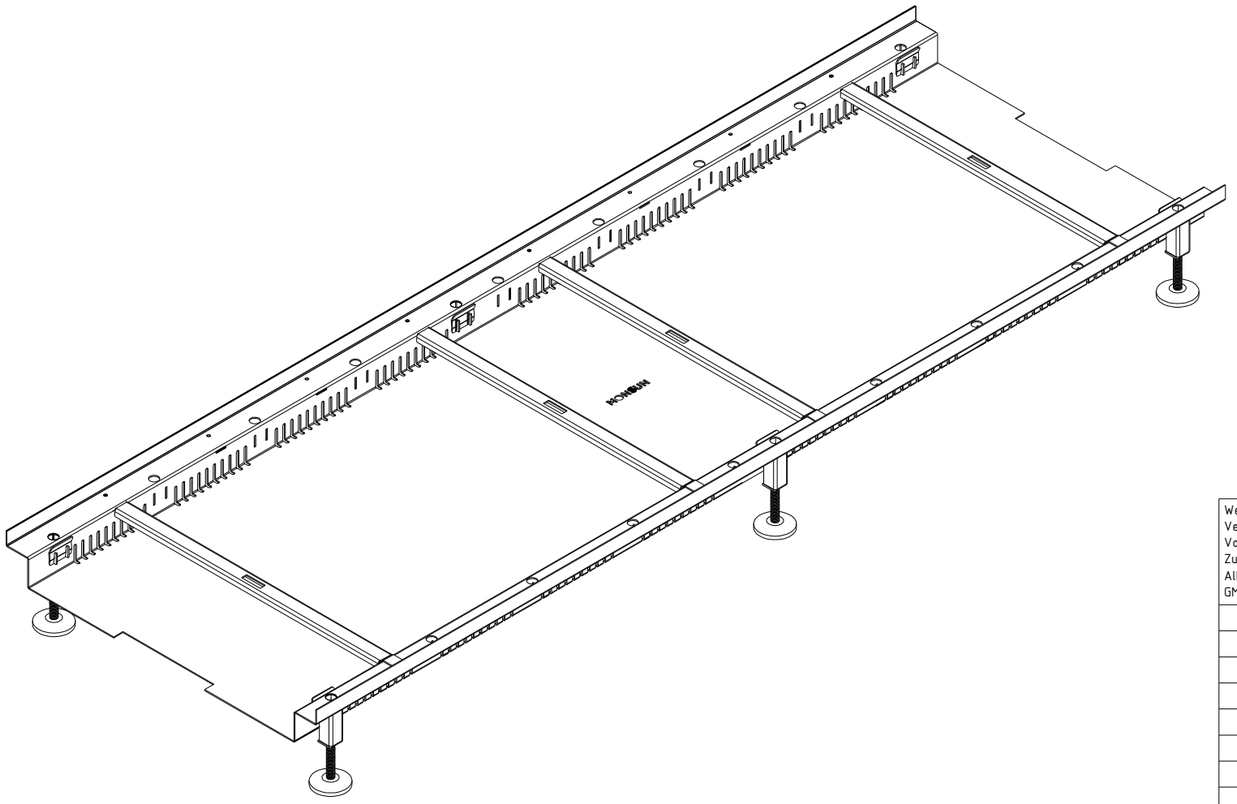

Weitergabe sowie Vervielfältigung dieses Dokuments, Verwertung und Mitteilung seines Inhalts sind Vorbehalten, sowie nicht ausdrücklich gestattet. Zuwiederhandlungen verpflichten zu Schadensersatz. Alle Rechte für den Fall der Patentierung oder GM - Eintragung vorbehalten.

Toleranzangaben:

Spanen:	ISO2768-mk
Laserstrahlschn.:	DIN 2310-IIL
Brennschneiden:	ISO 9013-IIG
Schweißen:	EN ISO 13920-BE

	Datum	Name
Bearb.:	10.03.2026	AS
Gez.:		
Gepr.:		

Äi	Änderung	Name	Datum

MONSUN®
www.monsunrinne.com Tel.089/358823-3 Fax.-33

Werkstoff:	Oberfläche:
verz. Stahl / Edelstahl 1.4301 o.glw.	
Maßstab: 1 : 7	
Projekt:	

Benennung:

DRAIN Entwässerungsrinne
B500/H63/L1500 mm höhenverstellbar

Artikelnummer:
10.500.15.2. verzinkt
20.500.15.2. Edelstahl

Blatt: 1
A3

Ersatz für:
Ersatz durch: