Ansicht: Dachrandprofil XL M 1 : 8

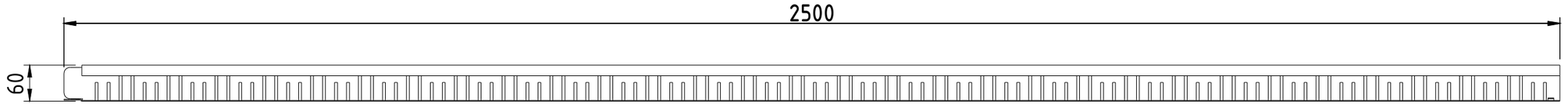

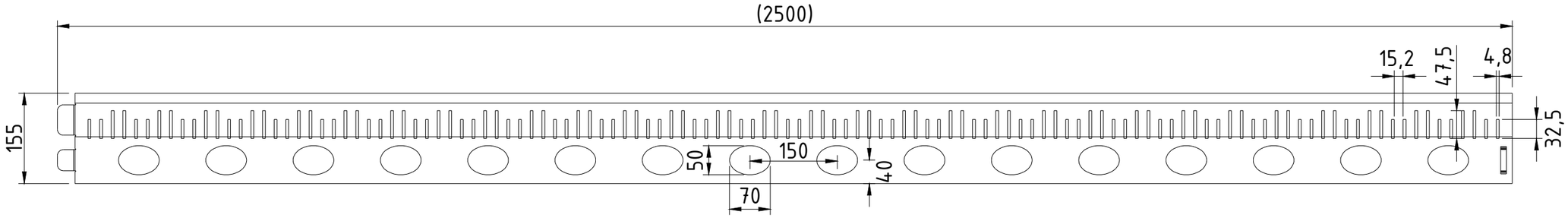

Abwicklung (1 : 8)

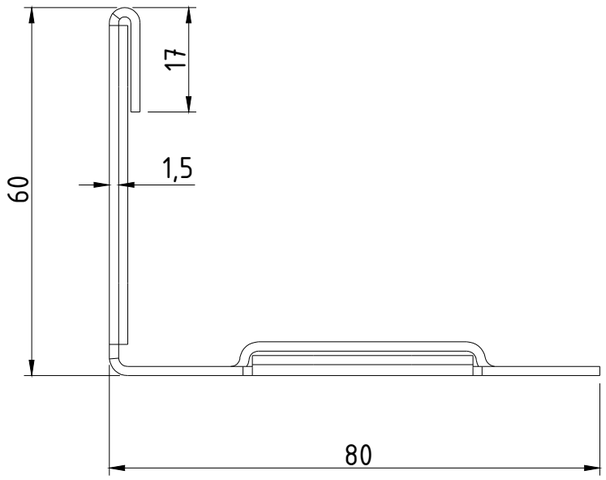

Z (1 : 1)

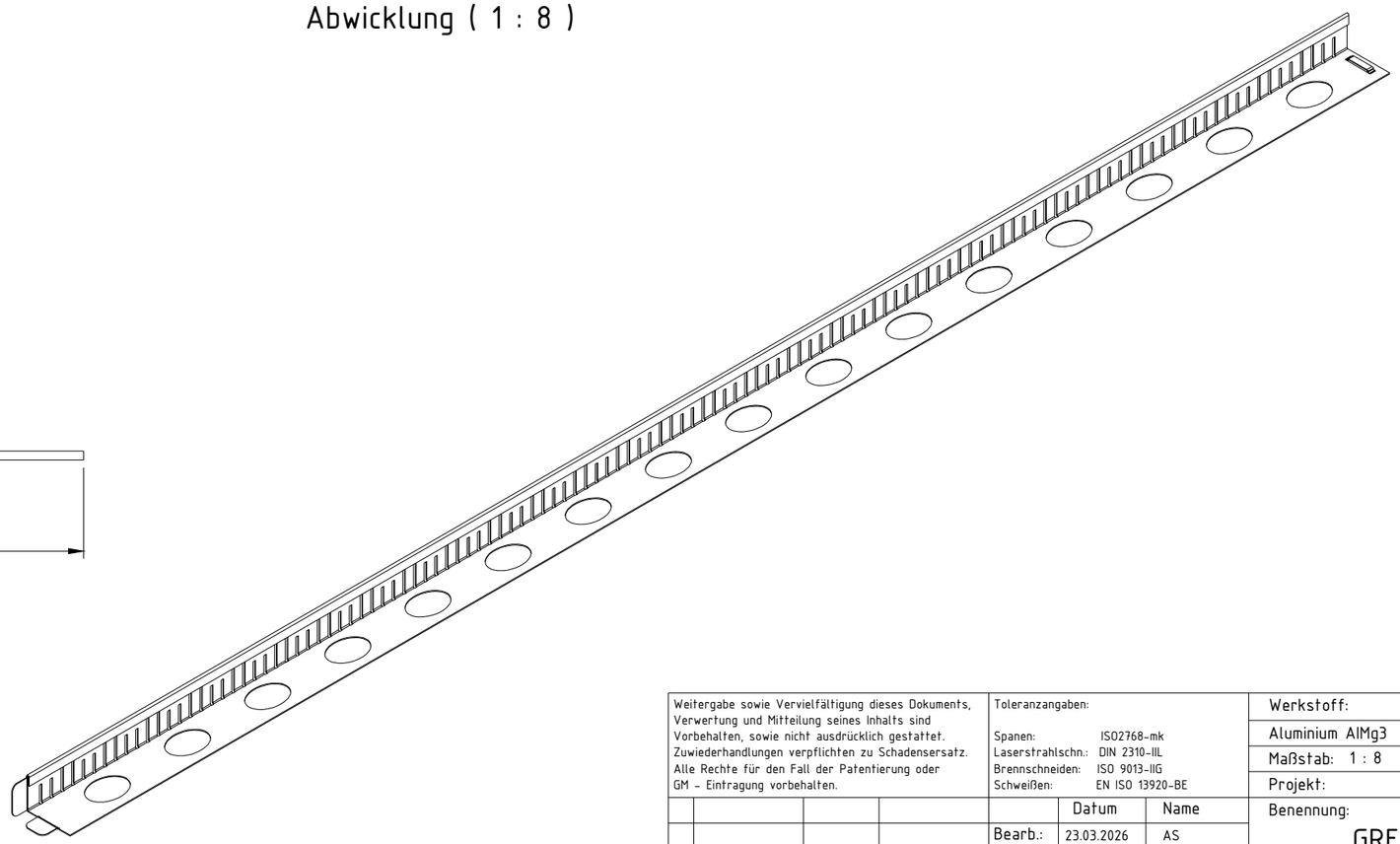

Materialstärke: t=1,50

Weitergabe sowie Vervielfältigung dieses Dokuments, Verwertung und Mitteilung seines Inhalts sind Vorbehalten, sowie nicht ausdrücklich gestattet. Zuwiederhandlungen verpflichten zu Schadensersatz. Alle Rechte für den Fall der Patentierung oder GM - Eintragung vorbehalten.

Toleranzangaben:

Spanen:	ISO2768-mk
Laserstrahlschn.:	DIN 2310-IIL
Brennschneiden:	ISO 9013-IIG
Schweißen:	EN ISO 13920-BE

	Datum	Name
Bearb.:	23.03.2026	AS
Gez.:		
Gepr.:		

Werkstoff:	Oberfläche:
Aluminium AlMg3	
Maßstab: 1 : 8	
Projekt:	

Benennung:

GREEN Dachrandprofil XL
60/80 L2500 mm

Bezeichnung	Materialstärke [mm]	Artikel Nr.
60/80	1,00	33.0.25.101.
60/80	1,50	33.0.25.121.

Äi	Änderung	Name	Datum

MONSUN®
www.monsunrinne.com Tel.089/358823-3 Fax.-33

Artikelnummer: 33.0.25.121.

Blatt: 1

A3

Ersatz für:

Ersatz durch: